# Instrukcje użytkowania

HOME DELUXE
WIR MACHEN DEIN ZUHAUSE

# Drewniana piaskownica KIDDY

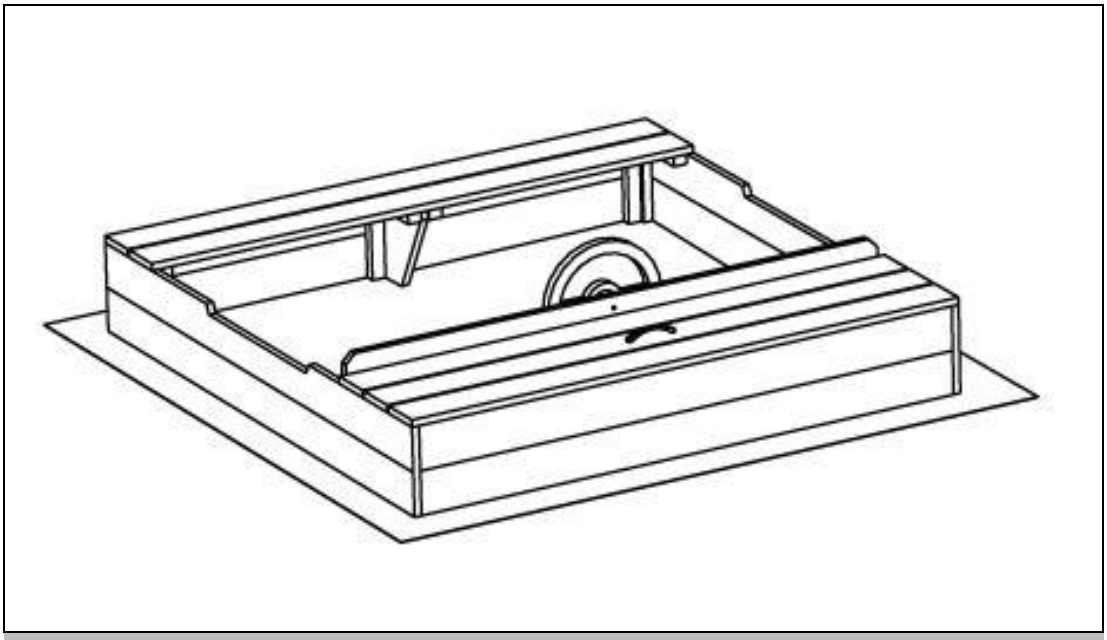

**Oryginalna instrukcja obsługi**

## Zaprojektowany w Niemczech

# WAŻNE:
# ZACHOWAĆ DO WYKORZYSTANIA W PRZYSZŁOŚCI. PRZECZYTAJ UWAŻNIE!

## Spis treści


1. Informacje ogólne ... 3
1.1. Przegląd produktów ... 3
1.2. Uwagi ogólne ... 3
1.3. Gwarancja ... 3
2. Informacje dotyczące instrukcji obsługi ... 4
2.1. Dostępność instrukcji obsługi ... 4
2.2. Grupy docelowe instrukcji użytkowania ... 4
2.3. Informacje na temat tłumaczenia ... 4
2.4. Wyjaśnienie symboli ... 4
2.5. Ogólne informacje dotyczące instrukcji użytkowania ... 5
2.6. Przeznaczenie ... 5
2.7. Ogólne instrukcje bezpieczeństwa ... 5
3. Cechy produktu ... 6
3.1. Dane techniczne ... 6
4. Zakres dostawy ... 7
5. Montaż ... 8
5.1. Instrukcje bezpieczeństwa ... 8
5.2. Struktura produktu ... 8
6. Zastosowanie ... 12
6.1. Instrukcje bezpieczeństwa ... 12
6.2. Pierwsze uruchomienie ... 12
6.3. Działanie ... 13
6.4. Miejsce przechowywania ... 13
7. Rozwiązywanie problemów ... 13
8. Konserwacja i pielęgnacja ... 13
8.1. Instrukcje bezpieczeństwa ... 13
9. Demontaż ... 13
9.1. Instrukcje bezpieczeństwa ... 14

10. Usuwanie odpadów ..... 14
10.1. Informacje ogólne ..... 14

Drogi kliencie,

Dziękujemy za wybranie produktu firmy **Home Deluxe GmbH**. Mamy nadzieję, że spodoba Ci się Twoja nowa drewniana piaskownica KIDDY.

Instrukcja obsługi stanowi pomoc w uruchomieniu, obsłudze i konserwacji produktu. Instrukcję obsługi i instrukcje bezpieczeństwa należy przeczytać uważnie i w całości. Należy przestrzegać tych instrukcji, aby uniknąć zagrożeń.

# 1. Informacje ogólne

## 1.1. Przegląd produktów

**Model**: Drewniana piaskownica KIDDY| ID przedmiotu: 27671| Warianty: ID: 71923
Drewniana piaskownica KIDDY jasnoszara - Opakowanie 1 z 1 (piaskownica z akcesoriami) ID artykułu: 27670| ID wariantu: 71921

## 1.2. Uwagi ogólne

Aby spełnić nasze roszczenia, stale poprawiamy jakość, upraszczamy obsługę i dostosowujemy produkty do wymagań klientów. W związku z tymi zmianami aktualną wersję instrukcji obsługi można znaleźć na naszej stronie internetowej.

Termin "produkt" jest używany w instrukcji obsługi drewnianej piaskownicy "KIDDY".

## 1.3. Gwarancja

Ustawowa odpowiedzialność za wady i prawa gwarancyjne obowiązują od daty zakupu.
Home Deluxe GmbH nie ponosi odpowiedzialności za szkody spowodowane nieprzestrzeganiem instrukcji obsługi. Reklamacje wynikające z niewłaściwego użytkowania nie są objęte gwarancją. W przypadku wad produktu prosimy o pisemny kontakt z naszym działem obsługi klienta za pomocą formularza kontaktowego na naszej stronie internetowej, podając nazwę produktu, numer seryjny i zdjęcie tabliczki znamionowej:

**Home Deluxe GmbH**
**Schanzeweg 2**
**32312 Lübbecke**
**Niemcy**
**Tel: +49 (0)5743 6181-0**
**www.home-deluxe-gmbh.de**

W przypadku dalszych pytań prosimy o kontakt z naszym działem obsługi klienta za pośrednictwem formularza kontaktowego.

# 2. Informacje dotyczące instrukcji obsługi

## 2.1. Dostępność instrukcji obsługi

Instrukcja obsługi jest częścią produktu i powinna być przechowywana w całości i w bezpośrednim sąsiedztwie produktu.

## 2.2. Grupy docelowe instrukcji użytkowania

Instrukcje użytkowania muszą być przeczytane i przestrzegane przez każdą osobę zaangażowaną w jedną z poniższych czynności lub zastosowań:

- Rozpakowywanie
- Montaż / instalacja
- Uruchomienie / obsługa
- Konserwacja / kontrola / pielęgnacja
- Rozwiązywanie problemów / naprawa
- Usuwanie odpadów

## 2.3. Informacje na temat tłumaczenia

Oryginalna instrukcja obsługi została napisana w języku niemieckim. Każdy inny dostępny język jest tłumaczeniem wersji niemieckiej.

## 2.4. Wyjaśnienie symboli

| Symbol | Wyjaśnienie symboli |
|---|---|
|  | **OSTRZEŻENIE**<br>Symbol wskazuje na możliwe zagrożenia, które mogą prowadzić do śmierci lub poważnych obrażeń. Przed wykonaniem odpowiedniego kroku instalacji lub zastosowania należy zapoznać się z odpowiednią uwagą. |
|  | **INFO**<br>Symbol zawiera ważne informacje i wskazuje uszkodzenie materiału. Należy ich przestrzegać przed wykonaniem odpowiedniego kroku instalacji lub zastosowania, aby zrozumieć problemy i uniknąć uszkodzeń. |
|  | **Przeczytaj instrukcję obsługi**<br>Symbol oznacza, że przed montażem/instalacją i/lub uruchomieniem urządzenia należy uważnie przeczytać instrukcję obsługi. |
|  | **Oznakowanie CE**<br>Symbol deklaruje zgodność produktu z obowiązującymi wymogami Wspólnoty Europejskiej. Aktualna deklaracja zgodności jest dostępna na żądanie w Home Deluxe GmbH. |

## 2.5. Ogólne informacje dotyczące instrukcji obsługi

Instrukcja obsługi odnosi się do drewnianej piaskownicy KIDDY. Zawiera ona ważne informacje dotyczące obsługi, konserwacji i czyszczenia. Przed użyciem produktu należy dokładnie zapoznać się z instrukcją obsługi, w szczególności z instrukcjami dotyczącymi bezpieczeństwa; instrukcję obsługi należy przechowywać w bezpiecznym miejscu. Produkt należy użytkować wyłącznie w sposób opisany w niniejszej instrukcji obsługi, aby zapobiec przypadkowym obrażeniom lub uszkodzeniom. W przypadku przekazania produktu osobie trzeciej należy również przekazać niniejszą instrukcję obsługi.

## 2.6. Przeznaczenie

Produkt jest wysokiej jakości, trwały i przeznaczony lub odpowiedni wyłącznie do użytku prywatnego w rozsądnym i zwyczajowym zakresie. **Uwaga!** Nasz produkt jest przeznaczony **wyłącznie** do użytku domowego, a **nie** komercyjnego. Produkt jest przeznaczony do zabawy na świeżym powietrzu i może być używany wyłącznie przez dzieci w wieku co najmniej 2 lat. Produkt może być używany przez dzieci o maksymalnej wadze 50 kg. Produkt może być używany jednocześnie przez maksymalnie 2 dzieci. Z produktu należy korzystać wyłącznie w sposób opisany w niniejszej instrukcji obsługi. Każde inne użycie jest uważane za niewłaściwe i może skutkować uszkodzeniem mienia lub obrażeniami ciała. Producent nie ponosi odpowiedzialności za szkody spowodowane niewłaściwym lub nieprawidłowym użytkowaniem.

## 2.7. Ogólne instrukcje bezpieczeństwa

**Ogólne ostrzeżenia o zagrożeniach**



- Nieprawidłowa obsługa może prowadzić do poważnych obrażeń ciała i szkód materialnych. Z tego powodu montaż, instalacja, uruchomienie, rozwiązywanie problemów, konserwacja i naprawy mogą być wykonywane wyłącznie przez wykwalifikowane osoby
- Upewnić się, że wszystkie części są nieuszkodzone. Uszkodzone części stwarzają ryzyko obrażeń i mogą wpływać na bezpieczeństwo i działanie urządzenia.
- Produkt należy montować **tylko** wtedy, gdy zakres dostawy jest kompletny i w idealnym stanie.
- Nie należy wprowadzać żadnych zmian w produkcie
- Sprawdzaj mocowanie w regularnych odstępach czasu.
- Produkt może być używany wyłącznie pod nadzorem osoby dorosłej.
- Podczas montażu z drewna nie mogą wystawać gwoździe, śruby itp., ponieważ mogą one spowodować obrażenia.
- Produkt nie może być instalowany na betonie, asfalcie lub innych twardych powierzchniach.
- Upewnij się, że kotwy podłogowe są umieszczone na stabilnej i nośnej powierzchni.
- Do bezpiecznego zamocowania kotew należy użyć odpowiednich narzędzi i materiałów.
- Regularnie sprawdzaj stabilność kotwic i w razie potrzeby dokonuj regulacji.
- Zamocuj kotwy na poziomie gruntu lub poniżej poziomu gruntu, aby zminimalizować ryzyko przewrócenia. Upewnij się, że kotwy są w pełni zakotwiczone w podłożu, aby zapewnić maksymalne bezpieczeństwo.
- Uwaga. Tylko do użytku domowego.
- Uwaga. Tylko do użytku na zewnątrz.

**Niebezpieczeństwo dla dzieci**



- Dzieci należy trzymać z dala od materiałów opakowaniowych. Istnieje ryzyko uduszenia!
- Podczas montażu produktu należy trzymać dzieci z dala od miejsca montażu. Zakres dostawy zawiera małe części, które mogą zostać połknięte lub spowodować poważne obrażenia.
- Dzieci mogą zranić się podczas zabawy produktem lub podciągania się na nim.
- Nie należy umieszczać produktu bezpośrednio lub w bezpośrednim sąsiedztwie placu zabaw.
- Wyjaśnij dzieciom, jak prawidłowo korzystać z produktu i nigdy nie pozostawiaj ich bez nadzoru podczas zabawy.
- Upewnij się, że małe dzieci nie wkładają małych części do ust.
- Produkt może być stosowany przez dzieci w wieku 2 lat i starsze.

**Ryzyko obrażeń**

**Niewłaściwe obchodzenie się z produktem może prowadzić do obrażeń.**



- Przed każdym użyciem należy sprawdzić produkt pod kątem widocznych uszkodzeń.
- Niewłaściwe obchodzenie się z produktem może prowadzić do obrażeń.
- Nie należy wprowadzać żadnych zmian konstrukcyjnych w produkcie. Wszelkie modyfikacje muszą być autoryzowane na piśmie przez producenta i przeprowadzane zgodnie z instrukcjami.
- Produkt należy umieszczać wyłącznie na bezpiecznej, równej i twardej powierzchni.
- Jeśli produkt jest uszkodzony, nie wolno go używać. Uszkodzone części należy naprawić lub wymienić na oryginalne części zamienne zgodnie z instrukcjami producenta.
- Należy upewnić się, że produkt jest zamontowany na stałe i bezpiecznie, aby uniknąć obrażeń.
- Nie należy wspinać się na produkt, ponieważ istnieje ryzyko upadku i przewrócenia się.
- Sprawdź wszystkie pokrywy pod kątem śrub i ostrych krawędzi i wymień je, jeśli są uszkodzone.
- Należy upewnić się, że urządzenie jest ustawione na stabilnej i równej powierzchni.
- Produkt należy przechowywać w odległości co najmniej 2 metrów od innych konstrukcji i obiektów, np. ogrodzeń, garaży, domów, zwisających gałęzi, linii prania lub przewodów elektrycznych.

**Ryzyko uszkodzenia**



- Niewłaściwe obchodzenie się z produktem może prowadzić do jego uszkodzenia.
- Nie należy otwierać opakowania ostrymi przedmiotami (np. nożami, nożyczkami itp.), ponieważ może to spowodować uszkodzenie produktu. Zachować ostrożność podczas otwierania.
- Po zakończeniu przechowywania należy sprawdzić produkt pod kątem zmian stanu i uszkodzeń. W przypadku jakichkolwiek zmian lub uszkodzeń produktu nie wolno go używać. Należy skontaktować się z producentem w celu uzyskania dalszych instrukcji i, w razie potrzeby, części zamiennych.
- Prace naprawcze i konserwacyjne mogą być wykonywane wyłącznie przez wykwalifikowany personel. Służą one ochronie dzieci.
- Nie używaj produktu w pobliżu źródeł ciepła lub otwartego ognia.

# 3. Cechy produktu

## 3.1. Dane techniczne

| **SMAK** | |
|---|---|
| Wymiary | 119,5 x 119,5 x 32,5 cm |

## 4. Zakres dostawy

W momencie dostawy należy sprawdzić opakowanie pod kątem uszkodzeń zewnętrznych. Ponadto, natychmiast po rozpakowaniu należy sprawdzić, czy zakres dostawy jest kompletny oraz czy produkt i wszystkie jego komponenty są w idealnym stanie. Produkt należy montować wyłącznie wtedy, gdy zakres dostawy jest kompletny i nieuszkodzony.

**Komponenty/części**

| Nie. | Opis | Ilość | Zdjęcia |
|---|---|---|---|
| **1** | Panel przedni | 1 | 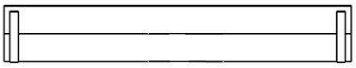 |
| **2** | Panel lewy | 1 | 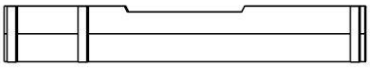 |
| **3** | Panel po prawej stronie | 1 | 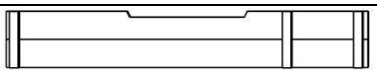 |
| **4** | Panel tylny | 1 | 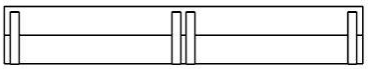 |
| **5** | Panel środkowy | 1 | 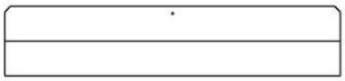 |
| **6** | Siedzenie | 1 | 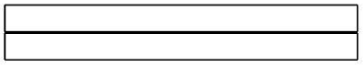 |
| **7** | Okładka | 1 | 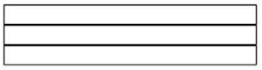 |
| **8** | Wspierający | 1 |  |
| **9** | Kierownica | 1 |  |
| **10** | Płyta bazowa | 1 | 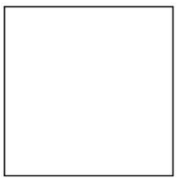 |
| **A** | Śruba<br>3 x 35 mm | 32 |  |
| **B** | Śruba<br>6 x 45 mm | 1 |  |
| **C** | Śruba | 1 |  |
| **D** | Śruba 3 x 14 mm | 8 |  |
| **E** | Mocowanie do podłogi wraz z gwoździami | 4 | 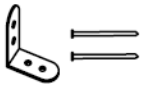 |

# 5. Montaż

## 5.1. Instrukcje bezpieczeństwa



- Należy zapoznać się ze wszystkimi informacjami dotyczącymi zdrowia i bezpieczeństwa.

**Ryzyko obrażeń**
**Nieprawidłowa obsługa podczas instalacji może prowadzić do obrażeń**



- Natychmiast po rozpakowaniu należy sprawdzić, czy zakres dostawy jest kompletny oraz czy produkt i wszystkie jego części są w idealnym stanie.
- Umieść poszczególne części produktu na zewnątrz na dwa dni przed montażem. Pozwoli to produktowi dostosować się do temperatury i wilgotności otoczenia oraz ułatwi montaż.
- Produkt należy instalować **tylko** wtedy, gdy zakres dostawy jest kompletny i w idealnym stanie.
- Upewnij się, że paczka jest otwierana od góry. Należy uważać, aby nie uszkodzić produktu podczas otwierania.
- Dzieci i osoby o ograniczonych zdolnościach fizycznych, sensorycznych lub umysłowych należy trzymać z dala od produktu podczas montażu.
- Produkt należy umieszczać wyłącznie na bezpiecznej, równej i twardej powierzchni.
- Produkt może być instalowany wyłącznie przez osobę dorosłą.
- Należy zawsze przestrzegać wymiarów montażowych i używać dostarczonych materiałów montażowych.
- Błędy obsługi, błędy montażowe lub uszkodzenia spowodowane montażem nie są objęte gwarancją.
- Należy upewnić się, że wszystkie części są nieuszkodzone i prawidłowo zamontowane. Nieprawidłowy montaż grozi obrażeniami. Uszkodzone części mogą mieć wpływ na bezpieczeństwo i działanie.
- Podczas montażu należy nosić odzież ochronną, taką jak obuwie ochronne i rękawice ochronne.
- **Chcielibyśmy podkreślić, że Home Deluxe GmbH nie ponosi żadnych kosztów instalacji lub usług ręcznych - takich jak koszty elektryka lub porównywalne koszty specjalistyczne.**

## 5.2. Struktura produktu

Produkt jest dostarczany w stanie rozmontowanym i można go zmontować przy niewielkim wysiłku. Należy dokładnie przestrzegać instrukcji montażu. Nieprzestrzeganie instrukcji nie gwarantuje prawidłowego działania i bezpieczeństwa produktu.

**Wymagane narzędzia**

| | | | |
|---|---|---|---|
|  | Śrubokręt |  | Nóż tnący |
|  | Taśma miernicza | 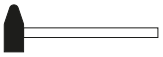 | Młotek |
| 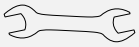 | Spanner | | |

- Należy uważnie przeczytać poniższe instrukcje.
- Produkt należy instalować tylko wtedy, gdy zakres dostawy jest kompletny i nieuszkodzony.
- **UWAGA:** Drewniane listwy **muszą być pokryte** lakierem lub olejem przed lub po montażu.
- Drewno jest produktem naturalnym. W drewnie mogą znajdować się sęki lub kieszenie żywiczne. Prosimy o wizualne sprawdzenie drewnianych listew i umieszczenie ich stroną z kieszeniami żywicznymi skierowanymi w dół, jeśli takie występują. Przed użyciem produktów należy je zabezpieczyć lakierem lub olejem.

**Krok 1**:
Zamontuj panel przedni (**1**), lewy panel (**2**) i prawy panel (**3**) za pomocą śrub (**A**).

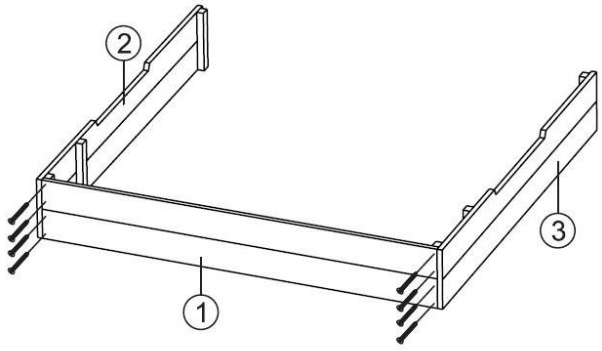


A*8

**Krok 2:**
Przykręć panel tylny (**4)** do już zmontowanych komponentów za pomocą wspornika (**8**) i śrub (**A)**.

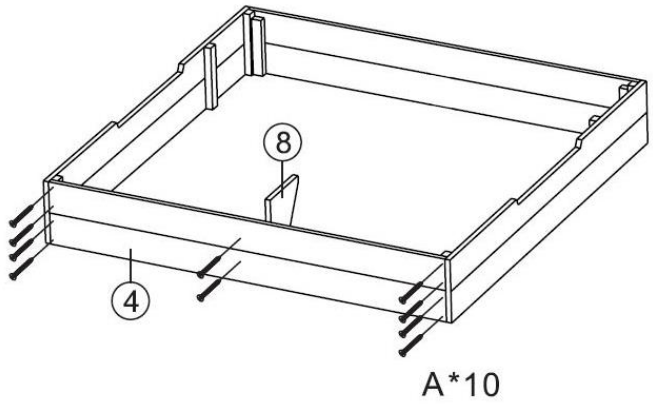


**Krok 3:**
Zamontuj siedzisko (**6)** do górnej części panelu za pomocą śrub (**A**).

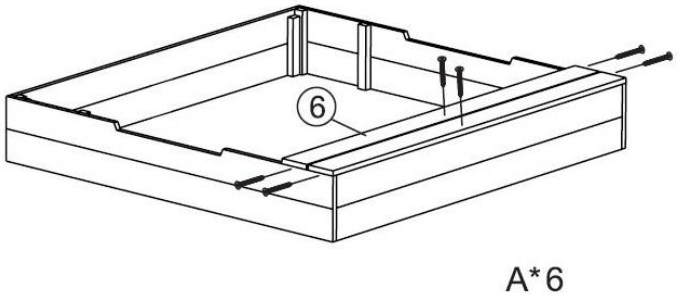


**Krok 4**

Włóż panel środkowy (**5**) i przykręć go śrubami (**A**).

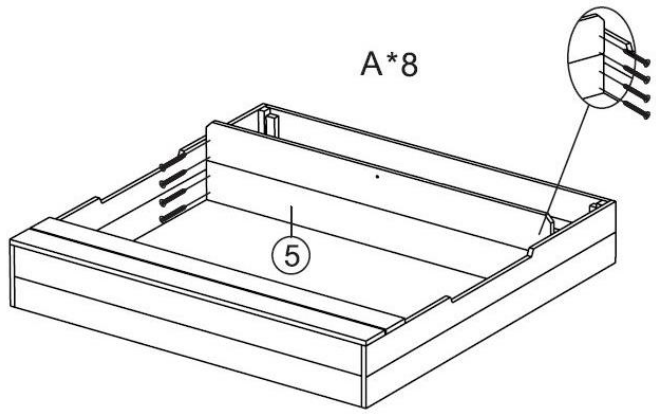

**Krok 5:**

Przymocuj kierownicę (**9**) do panelu środkowego za pomocą śrub (**B**).

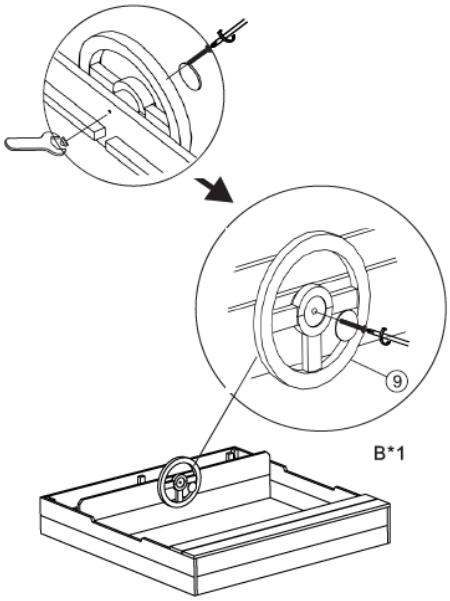


**Krok 6:**

Włożyć płytę podstawy (**10**). Następnie zamontuj pokrywę (**7**) za pomocą śrub (**C**) i włóż ją.

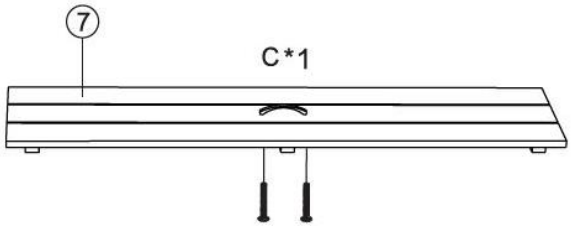


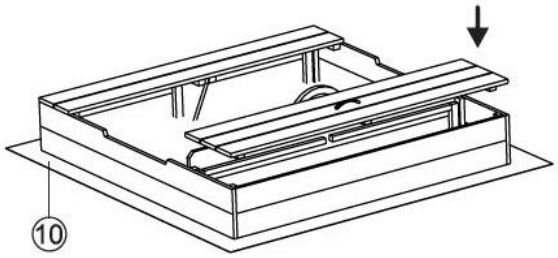

**Krok 7:**

Zamontować kotwy podłogowe wraz z gwoździami (**E**) i śrubami (**C**).

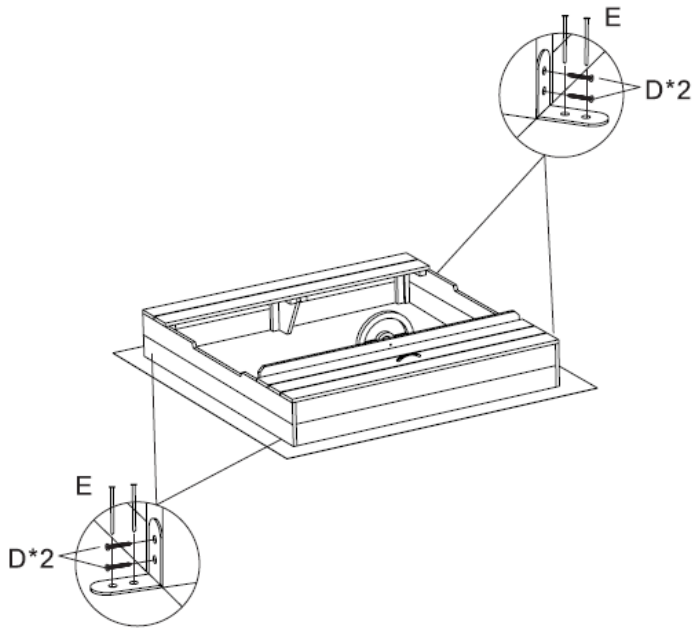


**Właściwości drewna**

Galasy żywiczne to puste przestrzenie wypełnione żywicą w pniach drzew gatunków bogatych w żywicę (np. świerk, sosna, modrzew). Jeśli te wgłębienia zostaną otwarte podczas obróbki drewna przez piłowanie lub struganie, lepka żywica wycieka. Można ją łatwo zetrzeć szmatką nasączoną acetonem.

# 6. Zastosowanie

## 6.1. Instrukcje bezpieczeństwa

Należy uważnie przeczytać poniższe informacje dotyczące zdrowia i bezpieczeństwa.

**Ryzyko obrażeń**

**Nieprawidłowa obsługa podczas pracy może prowadzić do obrażeń**

- Nie używaj uszkodzonego produktu.
- Nie należy wprowadzać żadnych zmian w produkcie.
- Produkt może być stosowany przez dzieci w wieku 2 lat i starsze.
- **Ryzyko przewrócenia!** Produkt nie jest ścianką wspinaczkową, sprzętem wspinaczkowym ani sprzętem sportowym. Produkt może się przewrócić, jeśli zostanie obciążony z jednej strony.
- **Niebezpieczeństwo upadku**! Nie wchodzić na powierzchnię przechowywania produktu.
- Sprawdzaj mocowanie w regularnych odstępach czasu.
- Wyjaśnij dzieciom, jak prawidłowo korzystać z produktu i nie pozostawiaj ich bez nadzoru podczas zabawy.
- Z pobliża produktu należy usunąć wszelkie ostre przedmioty, potłuczone szkło lub kamienie. Nie wolno narażać bawiących się dzieci na niebezpieczeństwo.
- Regularnie sprawdzaj i dokręcaj wszystkie mocowania.
- Regularnie sprawdzaj drewno pod kątem drzazg. Ostre krawędzie można usunąć papierem ściernym.

### 6.2. Pierwsze uruchomienie

Przed pierwszym użyciem produktu należy sprawdzić, czy nie jest on uszkodzony. Produkt może być używany tylko wtedy, gdy jest nieuszkodzony.

### 6.3. Działanie

Sprawdź przed użyciem produktu,

- właściwy stan.
- wszystkie funkcje.
- Upewnij się, że na produkt nie można się wspiąć.

### 6.4. Miejsce przechowywania



- Produkt należy przechowywać w okresie zimowym lub gdy nie jest używany, w suchym, dobrze wentylowanym i chronionym przed czynnikami atmosferycznymi miejscu.

## 7. Rozwiązywanie problemów

Jeśli podczas pracy urządzenia wystąpią następujące usterki, należy sprawdzić ich przyczyny, korzystając z poniższej tabeli. Jeśli usterki nie można usunąć za pomocą wymienionych środków, należy wyłączyć produkt z eksploatacji.

| Błąd | Możliwa przyczyna | Rozwiązanie |
|---|---|---|
| Produkt chwieje się lub wibruje | - Produkt stoi na nierównych powierzchniach | - Umieść produkt na równej powierzchni |
| | - Śruby mocujące poluzowały się | - Dokręcić śruby mocujące |
| | - Produkt jest przeciążony | - Zgodność z limitami obciążenia |

*Jeśli wystąpi inny problem z produktem, prosimy o kontakt.*

## 8. Konserwacja i pielęgnacja

### 8.1. Instrukcje bezpieczeństwa

**Ryzyko obrażeń**
**Niewłaściwa obsługa podczas pracy może prowadzić do obrażeń**



- Wyczyść powierzchnie szczotką ręczną lub lekkim strumieniem powietrza.
- Do czyszczenia nie należy używać agresywnych środków czyszczących ani myjek wysokociśnieniowych.
- Regularnie oliw wszystkie ruchome części metalowe
- Należy regularnie sprawdzać i konserwować najważniejsze części urządzeń do zabawy. Należy pamiętać, że sprzęt do zabawy może się przewrócić lub w inny sposób stać się zagrożeniem, jeśli go nie sprawdzisz. Twoje bezpieczeństwo jest naszym najwyższym priorytetem!
- Konserwacja powinna być przeprowadzana na początku każdego sezonu i w regularnych odstępach czasu w trakcie sezonu użytkowania .

# 9. Demontaż

## 9.1. Instrukcje bezpieczeństwa

**Ryzyko obrażeń**
**Niewłaściwe obchodzenie się z urządzeniem podczas demontażu może prowadzić do obrażeń.**



- Demontaż produktu należy przeprowadzić w kolejności odwrotnej do montażu. (**patrz rozdział Montaż**)

# 10. Usuwanie odpadów

## 10.1. Informacje ogólne



- Produkt i wszystkie jego komponenty należy utylizować zgodnie z lokalnymi i krajowymi przepisami, aby zapobiec szkodom dla środowiska.
- Nasze opakowania są wykonane z materiałów przyjaznych dla środowiska. Mogą one zostać poddane recyklingowi i w ten sposób służyć jako cenne surowce. Materiały opakowaniowe (karton, zabrudzone opakowania itp.) należy utylizować oddzielnie i profesjonalnie, zgodnie z obowiązującymi przepisami krajowymi.
- W razie wątpliwości dotyczących utylizacji należy skontaktować się z producentem.
- Informacje na temat prawidłowej utylizacji można również uzyskać w lokalnych centrach utylizacji odpadów.

**Home Deluxe GmbH**
**Schanzeweg 2**
**32312 Lübbecke**
**Niemcy**
Tel: +49 (0)5743 6181-0
www.home-deluxe-gmbh.de

ga-380-00-kiddy
2025/01